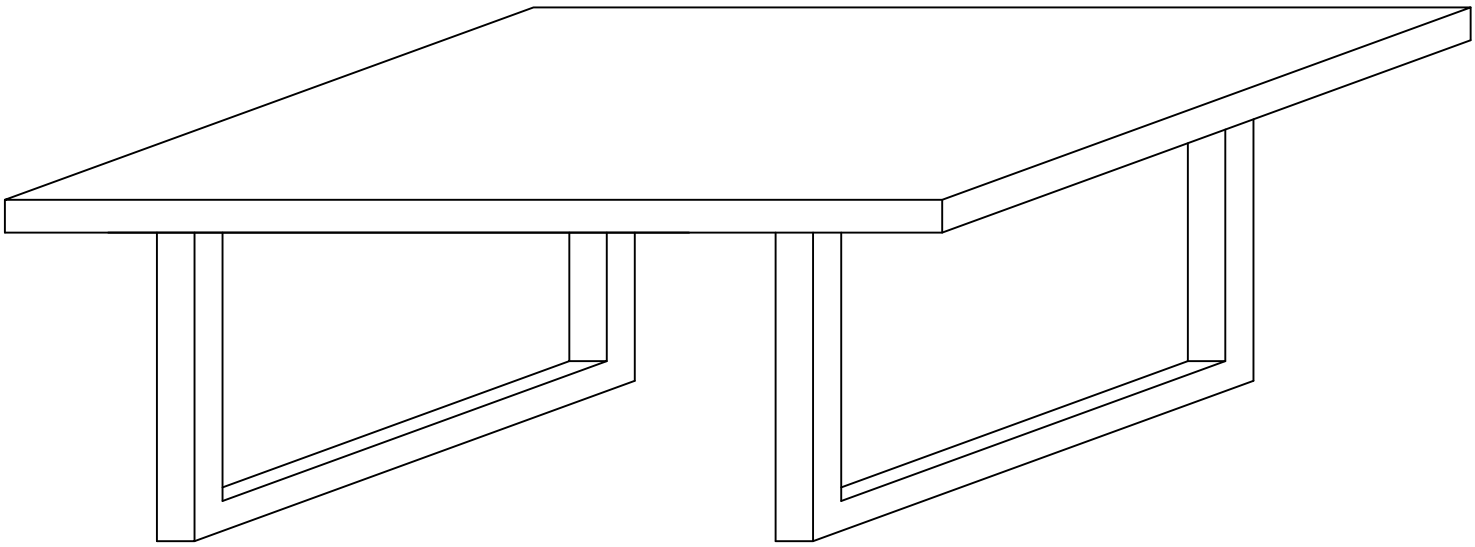

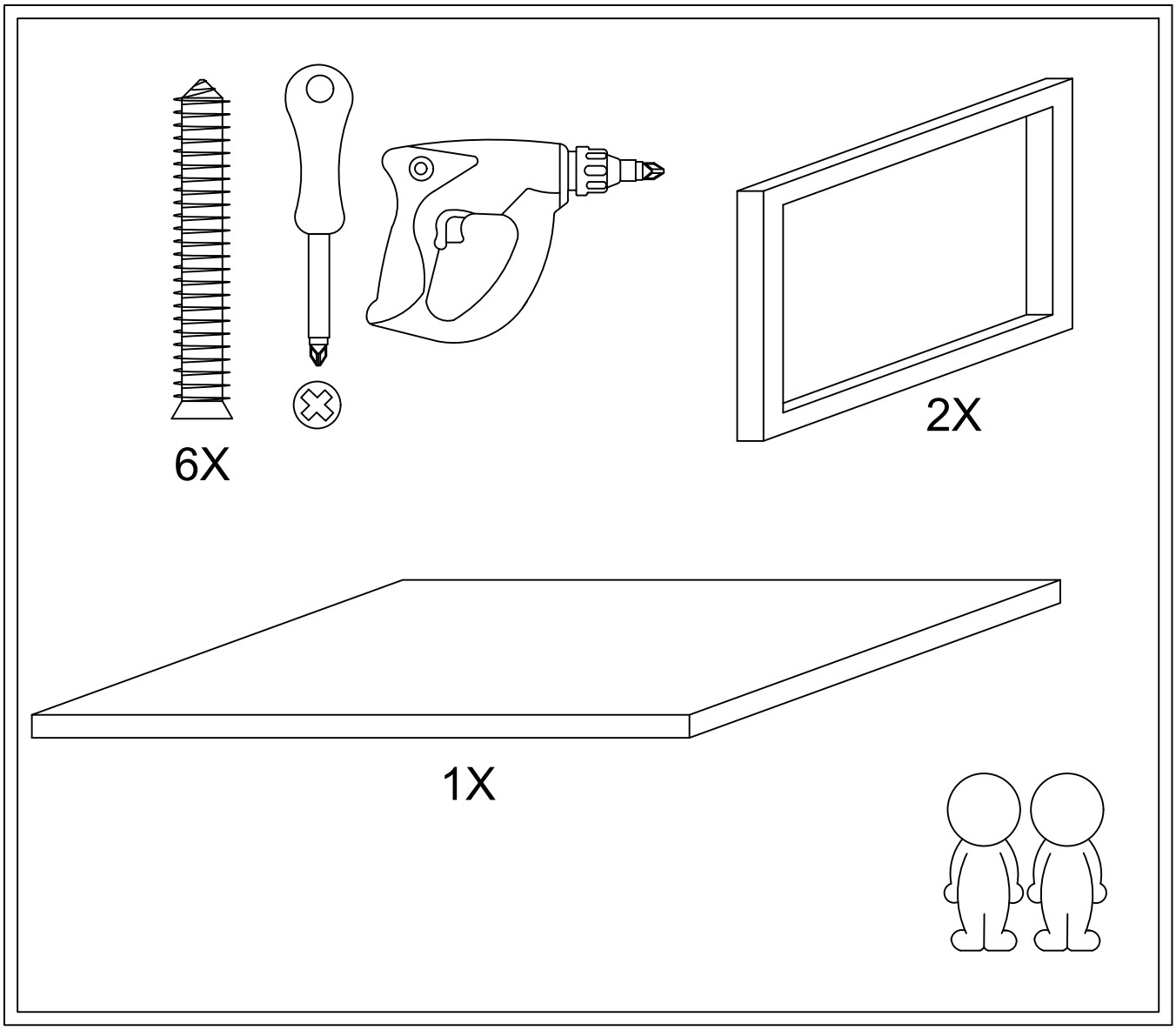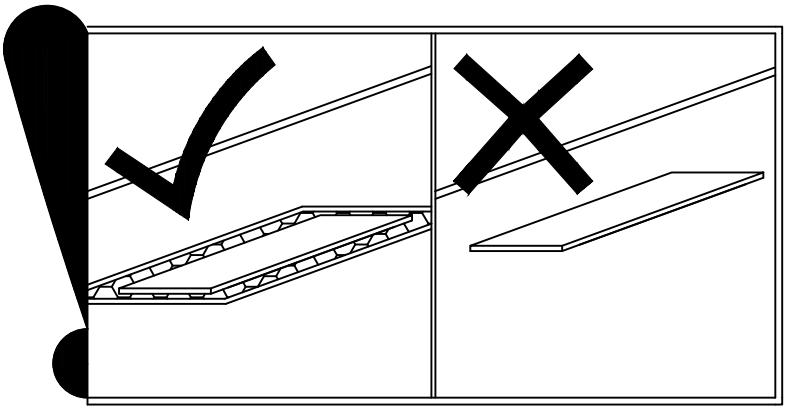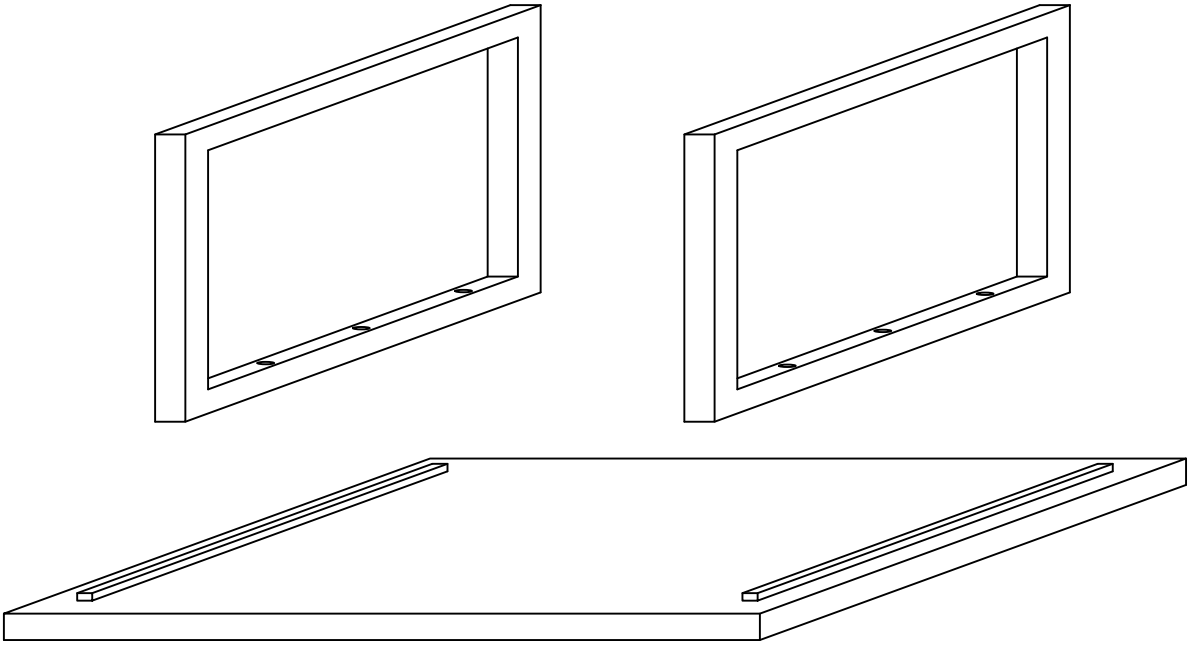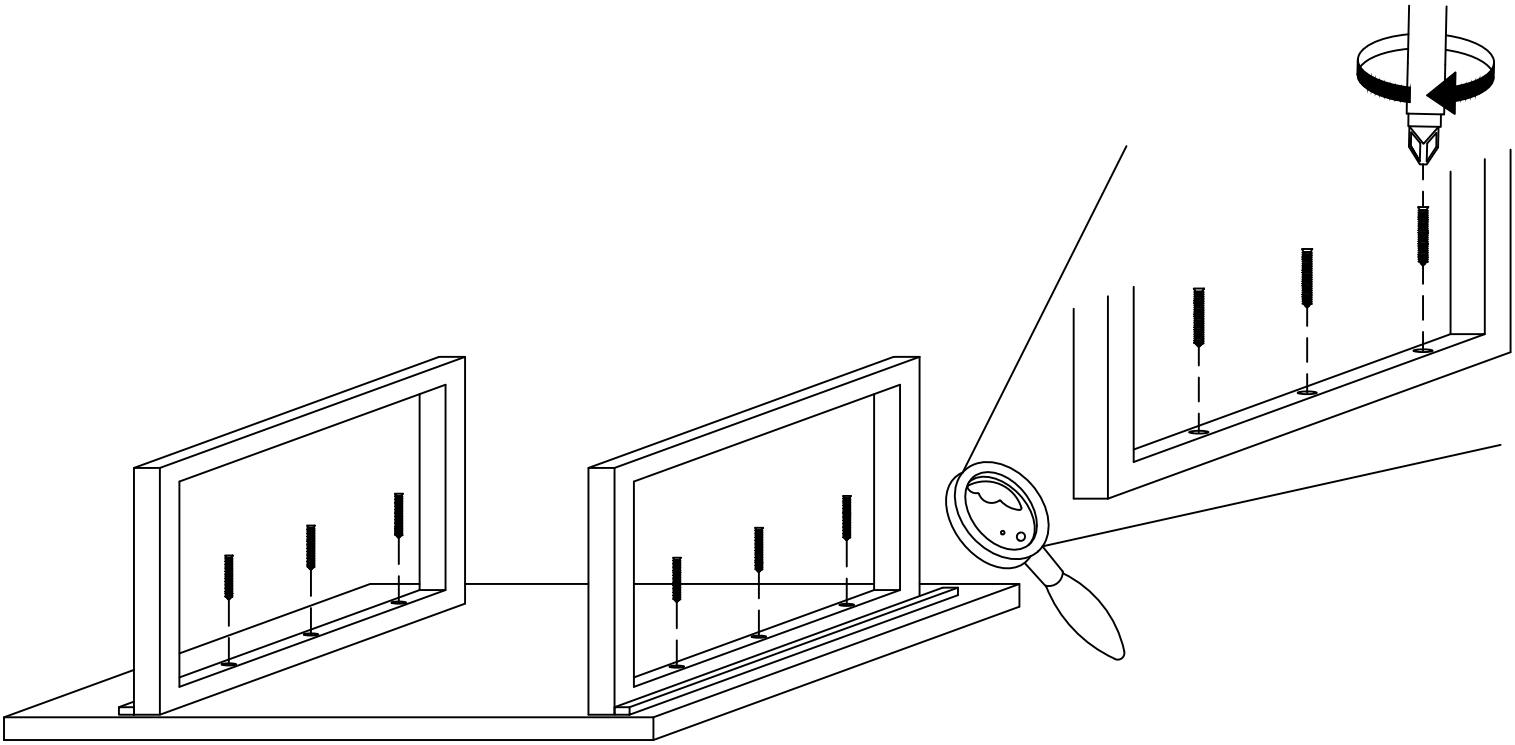
6X
2X
1X